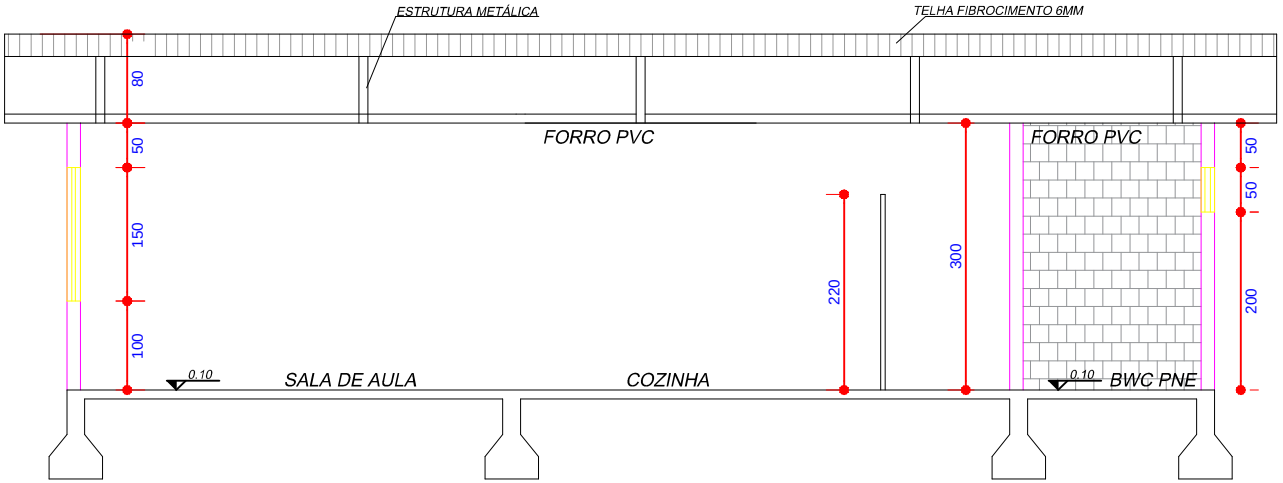

5 CORTE A-A
Escala: 1/100

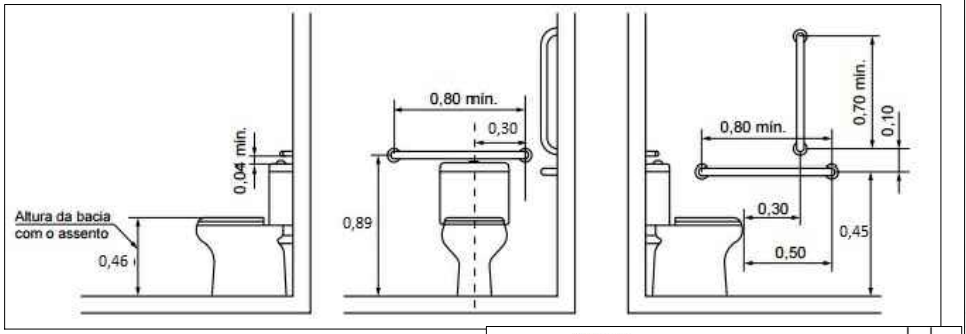

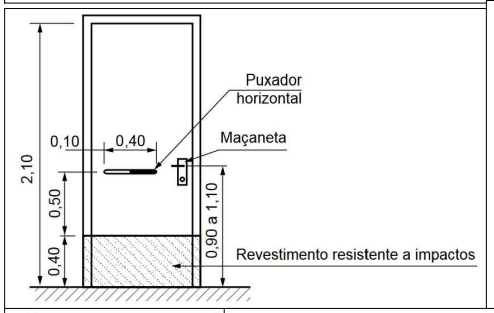

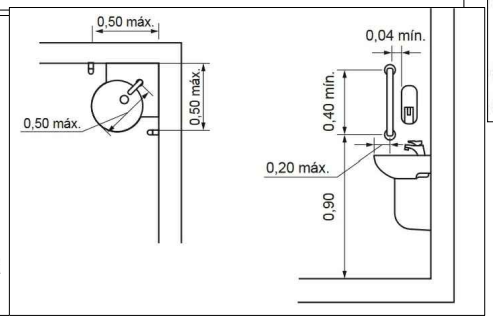

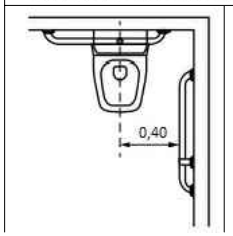

6 DETALHES BARRAS DE APOIO BANHEIROS
Sem Escala

1. ABERTURA PARA VENTILAÇÃO CRUZADAS AO NÍVEL DO PISO E TETO NAS DIMENSÕES 15x10 cm PROTEGIDAS COM TELA QUEBRA-CHAMA DE MALHA 3,0mm.
2. PAREDE DO TIPO CORTA-FOGO COM TEMPO DE RESISTÊNCIA IGUAL A 4 (QUATRO) HORAS - CONCRETO ARMADO.
3. PORTA METÁLICA COM VENEZIANA (DIMENSÃO DAS PORTAS 60 X 100 cm).
4. REGISTRO DE FECHO RÁPIDO (REGISTRO DE CORTE).
5. TREDOLET COM VÁLVULA DE RETENÇÃO.
6. PIG-TAIL DE BORRACHA - Ø 6,4 mm.
7. INEXISTENTE
8. GAMBIARRA - Ø 1/2".
9. TANQUE P13
10. MURO
11. LAJE IMPERMEABILIZADA (i = 2%) ESPESSURA = 12 cm.
13. IDENTIFICAÇÃO DO TANQUE: (DATA, FABRICAÇÃO, NORMA, Nº DE SÉRIE MARCA, CAPACIDADE, PRESSÃO, ÁREA EXTERNA, ETC) (CONFORME ART. 12 DA RESOLUÇÃO 024/CAT,CCB,98).
14. PISO INTERNO COM 10 CENTÍMETROS DE ESPESSURA.
15. PISO EXTERNO.

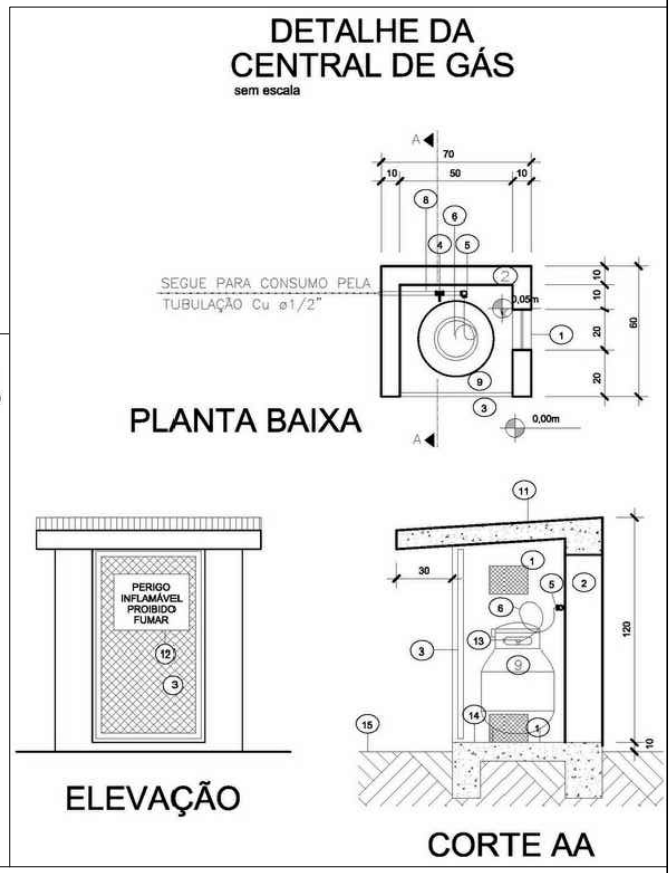

7 DETALHE ABRIGO DE GÁS
Sem Escala

PREFEITURA MUNICIPAL DE ÁGUAS FRIAS	
DESCRIÇÃO: AMPLIAÇÃO UNIDADE DO CRAS - 114,39 M²	ESCALA:
ENDEREÇO DA OBRA: Rua Dionísio Santin, 360	DATA: AGO/2017
RESPONSÁVEL: Eng. Fabiana Grando CREA/SC 125595-6 — Município de Águas Frias	PRANCHA: 03/06