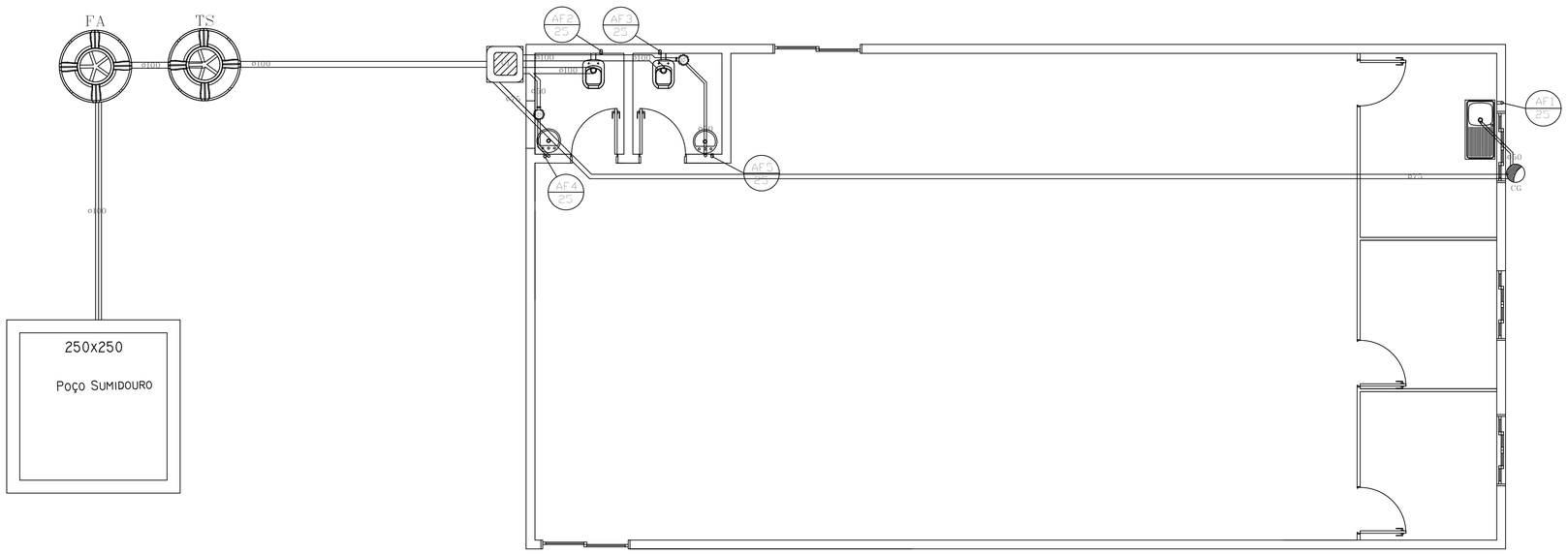

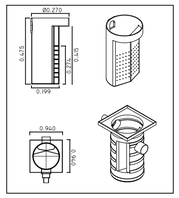

CAIXA DE GORDURA FIBRA-32L
ESCALA 1:50

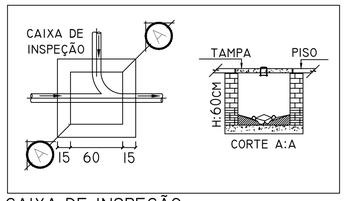

CAIXA DE INSPEÇÃO
SEM ESCALA

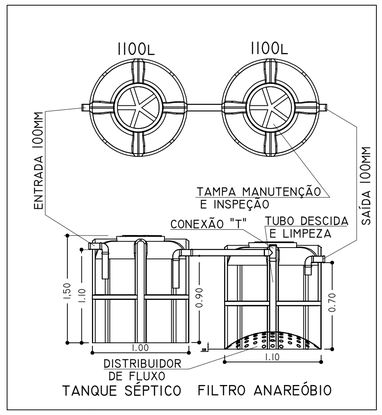

TANQUE SÉPTICO E FILTRO ANAREÓBIO
SEM ESCALA

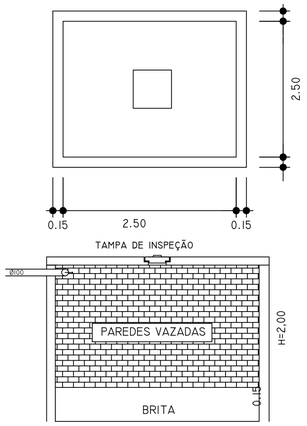

POÇO SUMIDOURO
SEM ESCALA

DIMENSIONAMENTO DO SUMIDOURO
NBR 13969/ 97
CI= 40,00 L/M² X DIA
C= 50,00 L/PESSOA X DIA (NBR 7229/93 - TABELA 01)
TOTAL DA POPULAÇÃO (N) = 15 PESSOAS (BOM SENSO)
CONTRIBUIÇÃO DIÁRIA V= N x C VD= 15 x 50
CONTRIBUIÇÃO DIÁRIA VD= 750 L/DIA

ÁREA DO SUMIDOURO A= V / CI
A= 750 / 40
A= 18,75 m²
18,75 = (2 x 2) + (4 x 2 x H)
H = 1,80m
dimensões do sumidouro
H= 2,00m C= 2,00m L= 1,80m

CÁLCULO E DIMENSÃO DA FOSSA
POPULAÇÃO ESTIMADA NI=15 PESSOAS
V= 1000 + (NI (C.T+K.LF))
V= 1000 + (15.(50X0,83+65X0,30))
V= 1945 L
VOLUME ÚTIL= 2.300 L
DIMENSÃO BASEADA NA FOSSA PRÉFABRICADA

CÁLCULO DIM. FILTRO ANAERÓBICO
POPULAÇÃO ESTIMADA= 15
V= (N.C.T) X 1,6
NC=15X50XI=750 V=750XI,6 = 1200 L
V= 1200L
VALOR CONSIDERADO= 1.600 L
DIMENSÃO BASEADA NO VOLUME
DISPONÍVEL BIOFILTRO PRÉFABRICADO

RS: RALO SIFONADO 100MM
PS: POÇO SUMIDOURO
FA: FILTRO ANAERÓBIO
TS: TANQUE SÉPTICO
CI: CAIXA DE INSPEÇÃO
CG: CAIXA DE GORDURA
TQ: TUBO DE QUEDA - ESGOTO
AF: AGUA FRIA

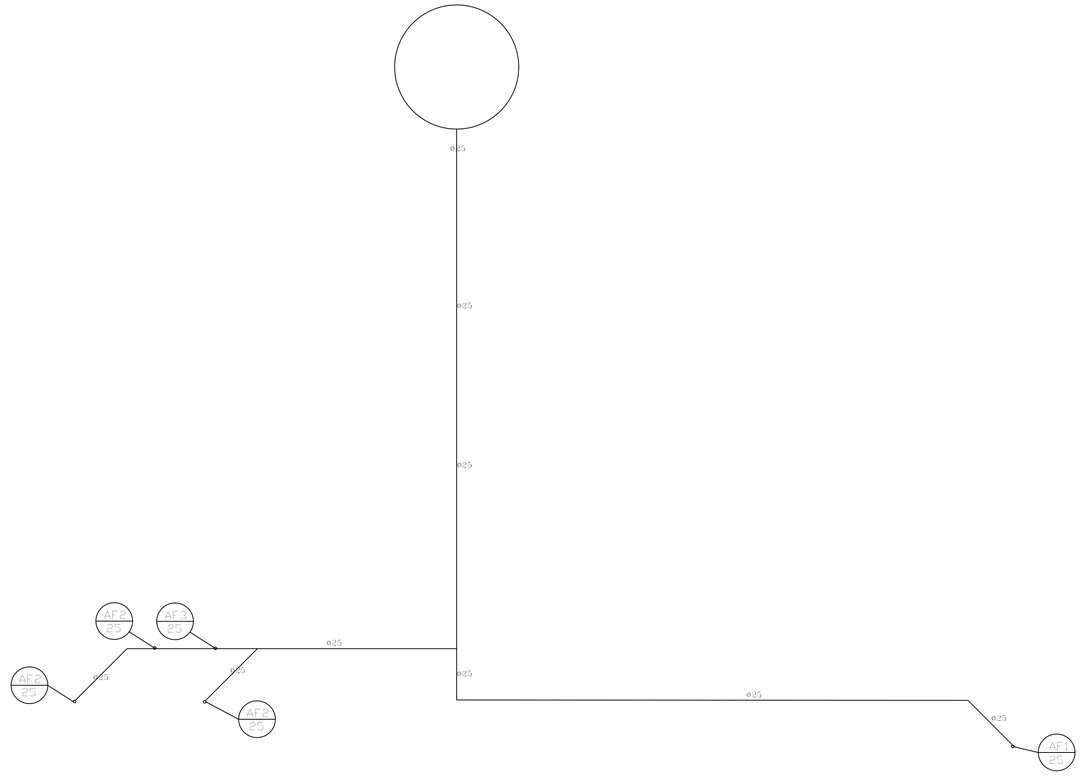

EM CONSTRUFOR EIRELI ME

DESCRIÇÃO: REFORMA CASA DA CULTURA - ÁGUAS FRIAS	ESCALA: INDICADA
ENDEREÇO DA OBRA: AV. Sete de Setembro, Quadra 38, lotes 1, 2 e 12, Águas Frias	DATA: maio/2018
CONTEÚDO: Planta baixa - hidrossanitário, cálculos, diagrama caf's	N. DO PROJETO: / ÁREA: 320,83 M²
Eng. Civil Fabiana Grando CREA/SC 125595-6 / Município de Águas Frias	PRANCHA: 03 /04 / DESENHISTA: Hérica Bordignon / ARQUIVO: 001